UNIPUMP Электродвигатель АИР 56А4 (Ал) IM1081 (0,12 кВт/1500 об/мин), корпус алюминий

Электродвигатели (АИР) · Артикул 48023 · Серия АИР

1. Обзор

Двигатели серии АИР предназначены для привода машин и механизмов общепромышленного назначения. Двигатели имеют типовые технические характеристики, соответствующие требованиям стандартов.
Применяются во многих отраслях промышленности: машиностроении, станкостроении; деревообрабатывающей промышленности; сельском хозяйстве; системах водоснабжения и вентиляции; подъёмниках; транспортёрах и так далее.

Основные данные

Вес, кг	3,6
Степень защиты	IP55
Параметры электросети	3~230/400; 50Гц
Максимальная мощность, Вт	120
Максимальная мощность, кВт	0,12

2. Технические данные

Общие сведения

Серия	АИР	Гарантия, мес	24
Число полюсов	4		

Монтаж и присоединение

Вес, кг	3,6	Длина, мм	240
Высота, мм	200	Ширина, мм	155
Монтажное исполнение	IM1081	Высота оси вращения, мм	56

Электродвигатель

Степень защиты	IP55	Параметры электросети	3~230/400; 50Гц
Максимальная мощность, Вт	120	Максимальная мощность, кВт	0,12

3. Габаритные размеры

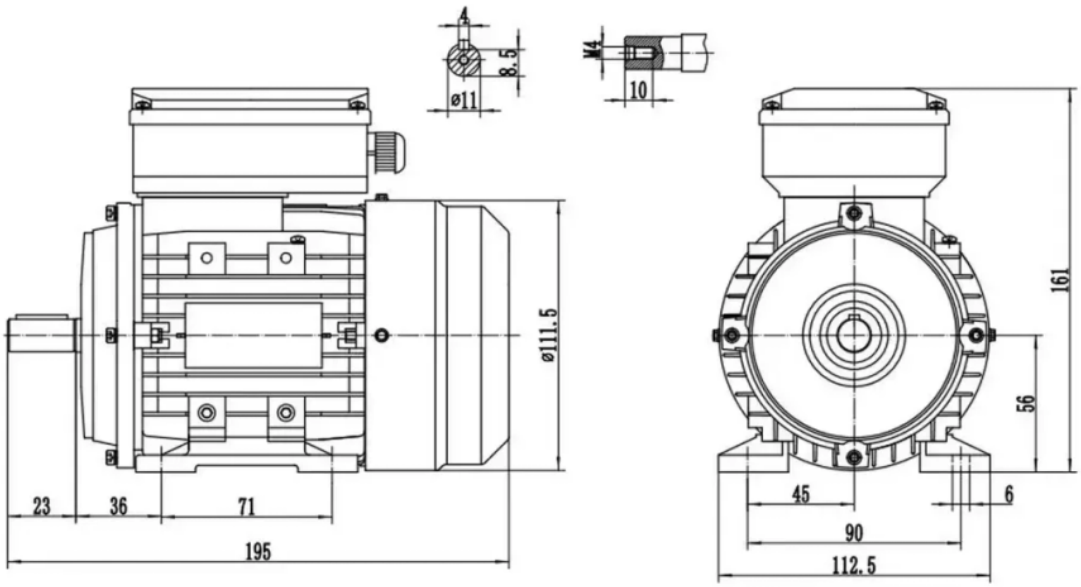

4. Данные для заказа

Наименование	Электродвигатель АИР 56А4 (Ал) IM1081 (0,12 кВт/1500 об/мин), корпус алюминий
Артикул	48023
Производитель (марка)	UNIPUMP
Серия	АИР
Вид оборудования	Электродвигатели (АИР)
Вес, кг	3,6
Гарантия, мес	24

5. Документация

Инструкции и паспорта

- Инструкция серия АИР

Разрешительные документы

- Декларация о соответствии АИР

Прочее

- Габаритные размеры

Документы прилагаются к товару — в карточке товара и в архиве документов для тендера.